GEDORE
WERKZEUGE FÜRS LEBEN

Montage-Akkuschrauber GDA Datenblatt

Unser Kleinster 60 - 200 Nm

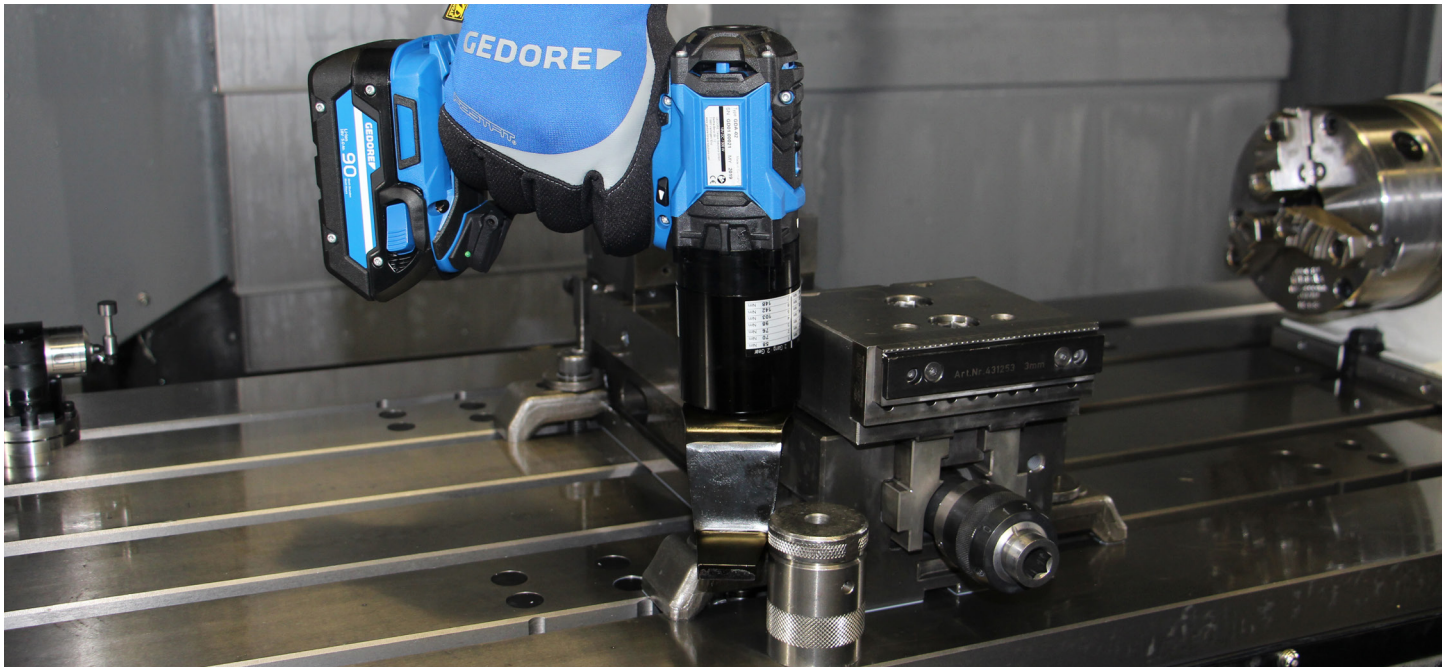

Flexibel. Die Lösung für kleine Schraubfälle.

» Wartungsarm dank Brushless Technology – Moderne Ansteuerung
» Hohe Arbeitsleistung und konstantes Drehmoment dank starkem Akku und Mikroprozessorelektronik
» Gleichbleibende Spitzenleistung bis zur vollständigen Akkuentladung
» Höherer Unfallschutz durch kabellosen Antrieb über Akku
» Flexibel in den unterschiedlichsten Branchen einsetzbar
» Automatische Abschaltung bei Erreichen des Drehmoments mit Entspannung des Reaktionsarms
» Widerholgenauigkeitgenauigkeit +/- 3 %
» Ergonomischer Griff für sicheres Arbeiten

Technische Daten

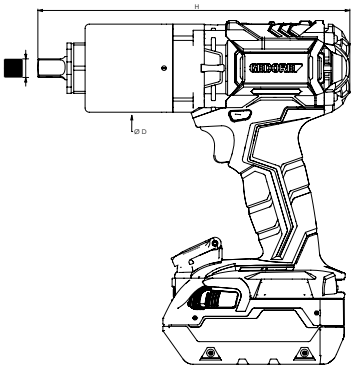

Typ	N·m min*1/ max*2	~ U/min	■	Ø D mm	H mm	kg *3
GDA	60 - 200	54	1/2"	63	221	2.9

*1 Kleinstes Drehmoment im 2. Gang *2 Maximales Drehmoment im 1. Gang, optional bis 300 Nm *3 Ohne Reaktionsarm mit Akku Akku: 740g
Die Vibration liegt unter 2,5 m/s² Dauerschalldruckpegel entsprechend DIN 45635 < 80 dB (A)
Weitere Drehmomentbereiche finden Sie bei unseren Hochmomentschraubern der Serie LDA oder auf Anfrage.
Alle Angaben ohne Gewähr. Technische Änderungen vorbehalten.

GEDORE Torque Solutions GmbH
Bertha-Benz-Straße 12
71665 Vaihingen/ Enz
Fon +49 (0)7042/ 94 41-0
Fax +49 (0)7042/ 94 41-41
torque-solutions@gedore.com
www.gedore.com